alice

Nur

Articolo / Article COD.

Lavabo Nur 60x45 MONOFORO. installazione ad appoggio
Nur 60x45 washbasin SINGLE TAP HOLE .contertop insallation

Bianco Europa / Europa White 33210101

Colorato MONOFORO/ SINGLE TAP HOLE Coloured
Specificare il colore al momento dell'ordine
Specify the color when ordering 332101..



Lavabo Nur 60x45 SENZA FORO. installazione ad appoggio
Nur 60x45 washbasin NO TAP HOLE . contertop insallation

Bianco Europa / Europa White 33210101N

Colorato SENZA FORO/ NO TAP HOLE Coloured
Specificare il colore al momento dell'ordine
Specify the color when ordering 332101..N

Lucidi / Shiny

01	12	14	95	96	97	98
Bianco	Platino	Oro	Pino	Miele	Tabasco	Mirto

Opachi / Matt

08	09	19	37	39	43	44	45	46	47
Nero	Bianco	Grigio	Rosa	Verde Alpi	Caffè	Sabbia	Laguna	Zenzero	Malva

Materia/Materia

85	86	87	88
Carrara	Marquinia	Bronze	Amazon

cm 60x45xh14	kg 15,5	Capienza bacino/Basin capacity	lt	pallet ita 16	pallet ex 36

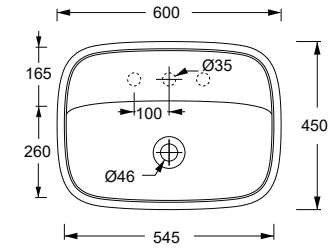

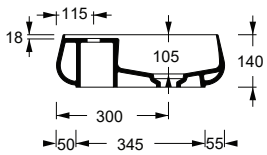

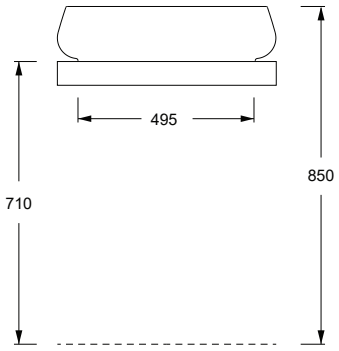

TECNICAL SHEET nº: 32	DESIGNER: MASSIMILIANO BRACONI			CODE: 33210101
SHEET FORMAT: A4	ISO	REVISION: 00	SCALE: 1:20	DATE: 16/12/2022
REGULATION:	EN 14688 / EN 31 / Dop- 14688*			Pg: 1/2
All the measurements respect the tollerances provided by the Alice Ceramica srl.				

Alice Ceramica srl
Via Sassacci, 17 - 01033
Civita Castellana (VT), Italy
Tel [+39] 0761.598.328 [+39] 0761.513.252
Fax [+39]0761.540.352
www.aliceceramica.com - info@aliceceramica.it

* Regulations here shown are exclusively referred to ceramic items

alice

Nur

Accessori / Accesories		COD.
	Piletta in ceramica scarico libero Ceramic free flow drain	PIL006
	Piletta Up&Down Up&Down drain	PIL008

		COD.
	Sifone tondo in ottone finitura cromo Round brass siphon crome finish	SIF01
	Sifone tondo in ottone finitura nero matt Round brass siphon black matt finish	SIF01N

TECNICAL SHEET nº: 32	DESIGNER: MASSIMILIANO BRACONI			CODE: 33210101
SHEET FORMAT: A4	ISO	REVISION: 00	SCALE: 1:20	DATE: 16/12/2022
REGULATION: EN 14688 / EN 31 / Dop- 14688*				Pg: 2/2
All the measurements respect the tollerances provided by the Alice Ceramica srl.				

Alice Ceramica srl
Via Sassacci, 17 - 01033
Civita Castellana (VT), Italy
Tel [+39] 0761.598.328 [+39] 0761.513.252
Fax [+39]0761.540.352
www.aliceceramica.com - info@aliceceramica.it

* Regulations here shown are exclusively referred to ceramic items